【訂正版】大変申し訳ありません。ミスにより 88-89 ページの文字が抜けてしまいました。正しくはこちらをご確認ください。

## EVE The Fatal Attraction キャラクター人物相関図
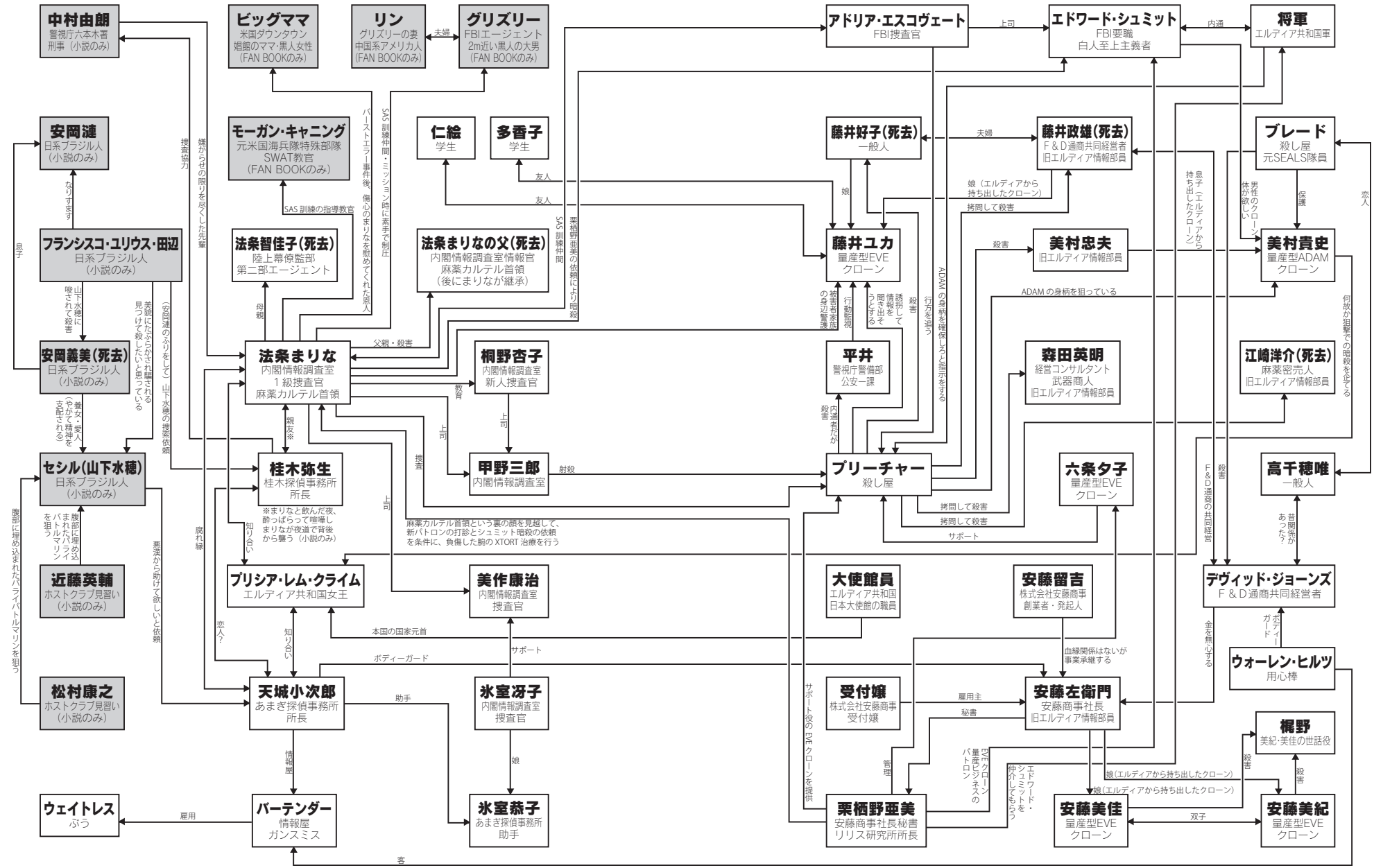
※「小説のみ」表記は『EVE TFA 亡き王女のための殺人遊戯』にのみ登場したキャラクター
※「FAN BOOK のみ」表記は『EVE TFA PREMIUM FAN BOOK ～ Novel & Secret Data ～』にのみ登場したキャラクター